第５２回中国高等学校バドミントン選手権大会
男子シングルス（ＢＳ－２４）
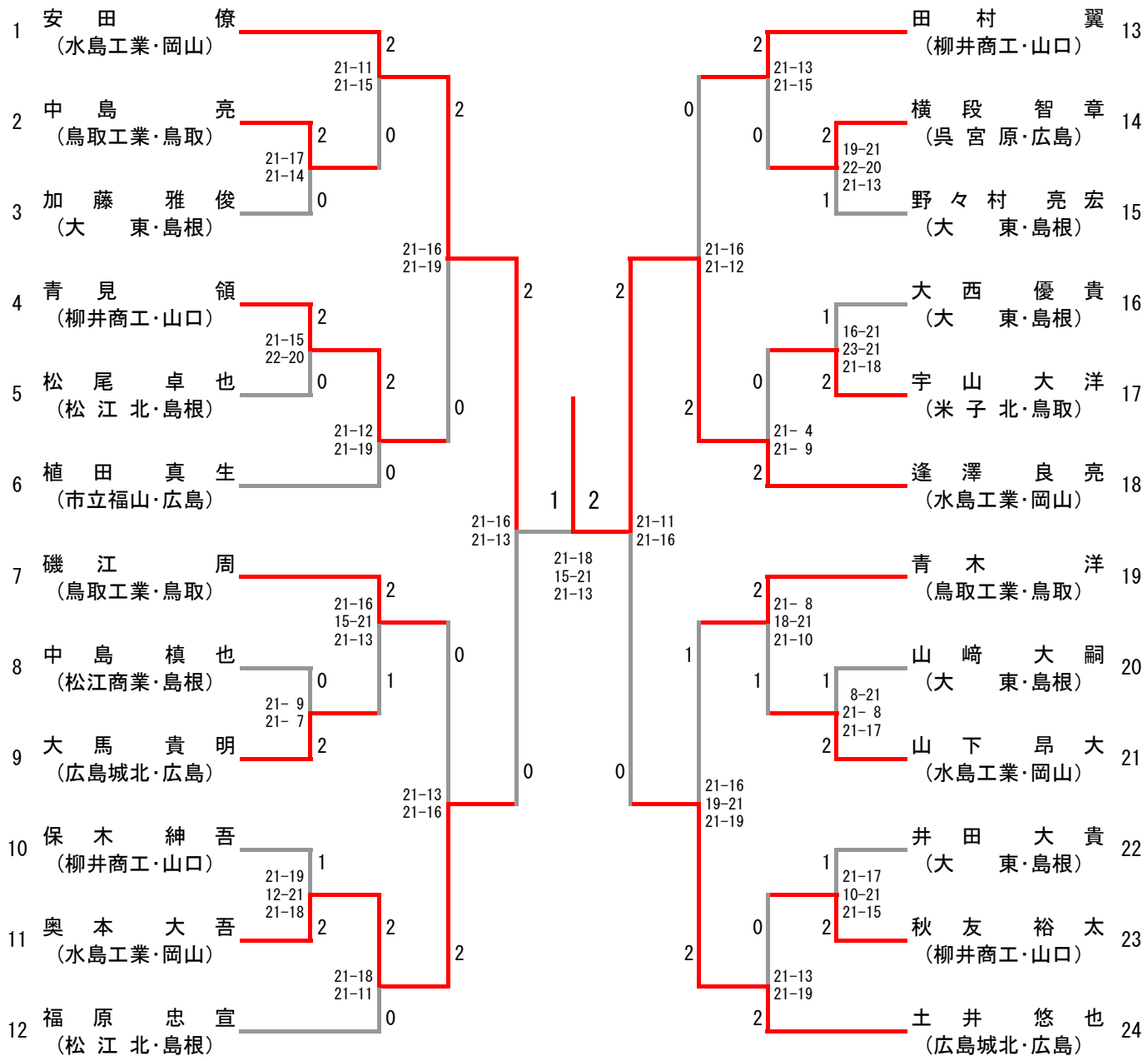
平成２１年６月２１日（日）
島根県高体連バドミントン専門部