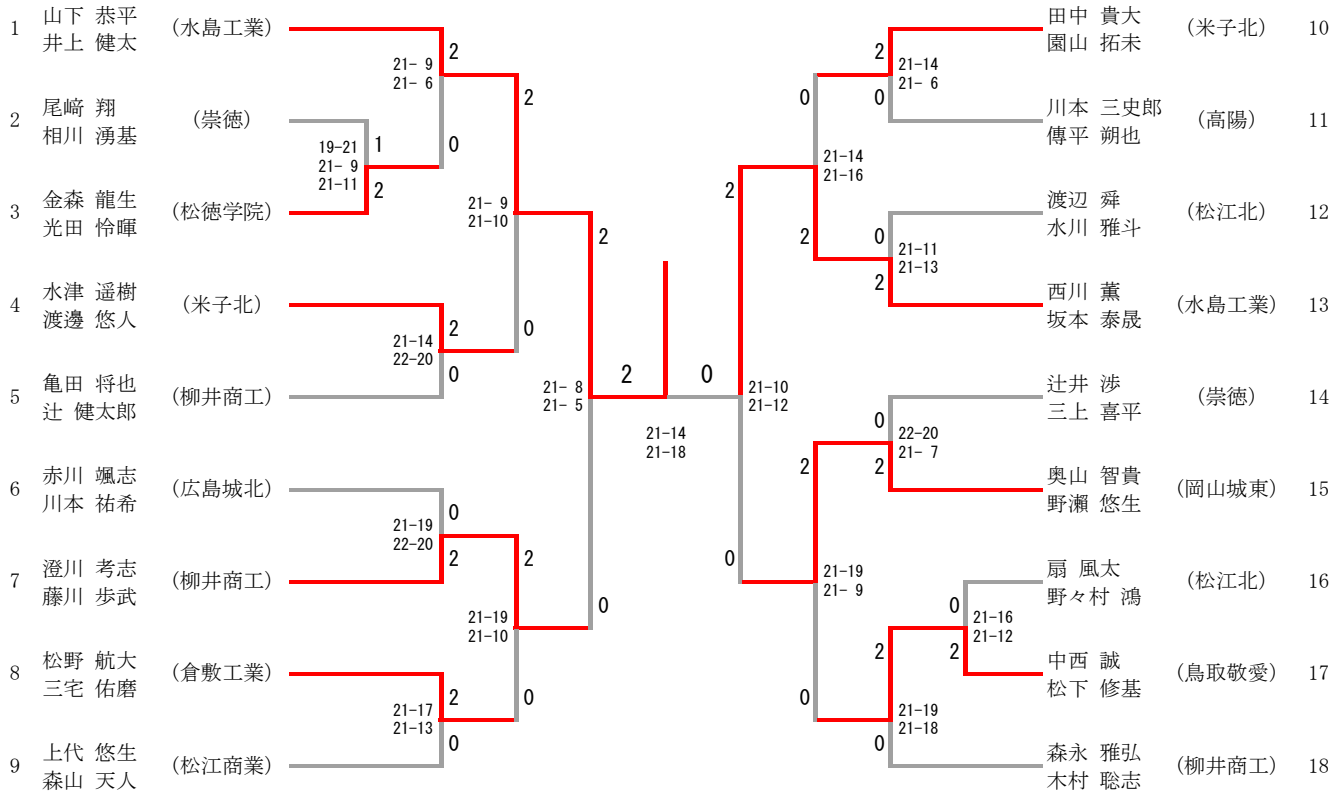男子個人対抗　ダブルス（ＢＤ－１８）