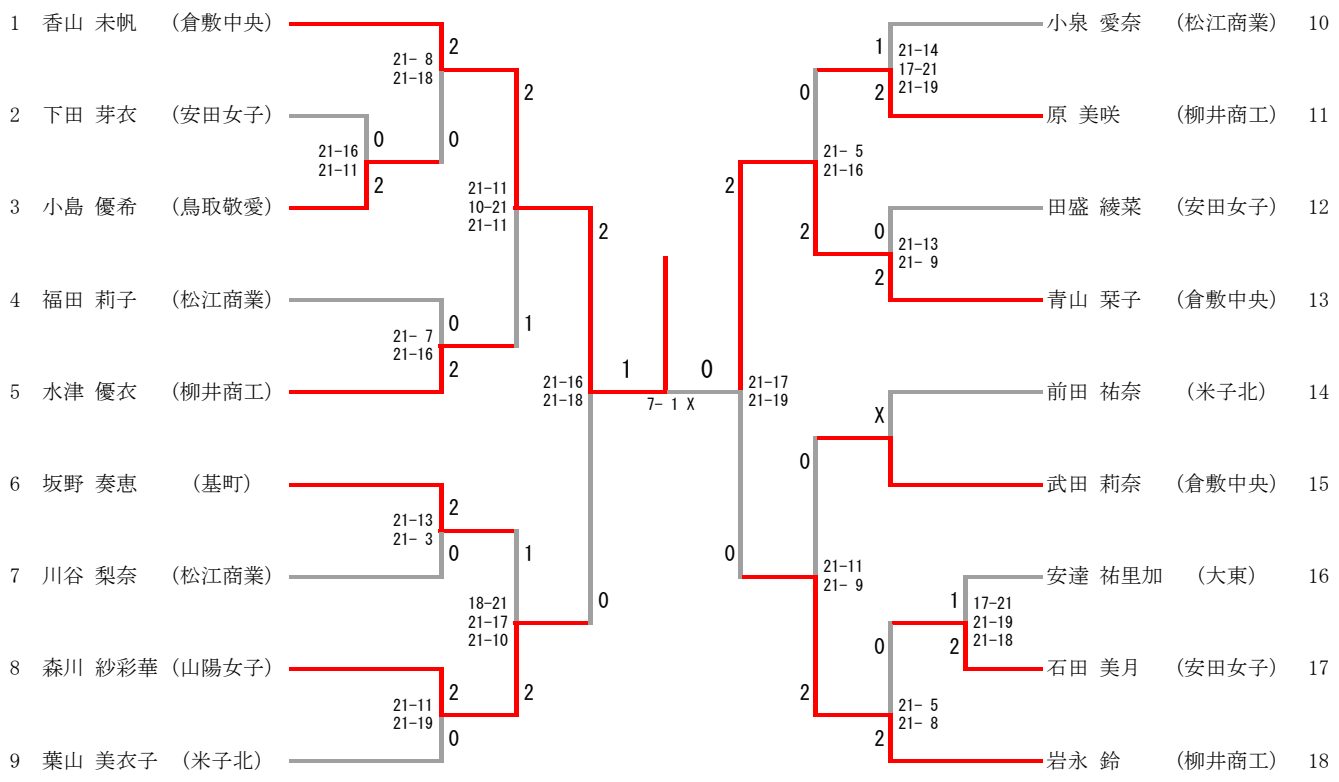女子個人対抗　シングルス（ＧＳ－１８）