第37回　全国高等学校選抜中国地区予選会　　2008/12/21 2:23pm
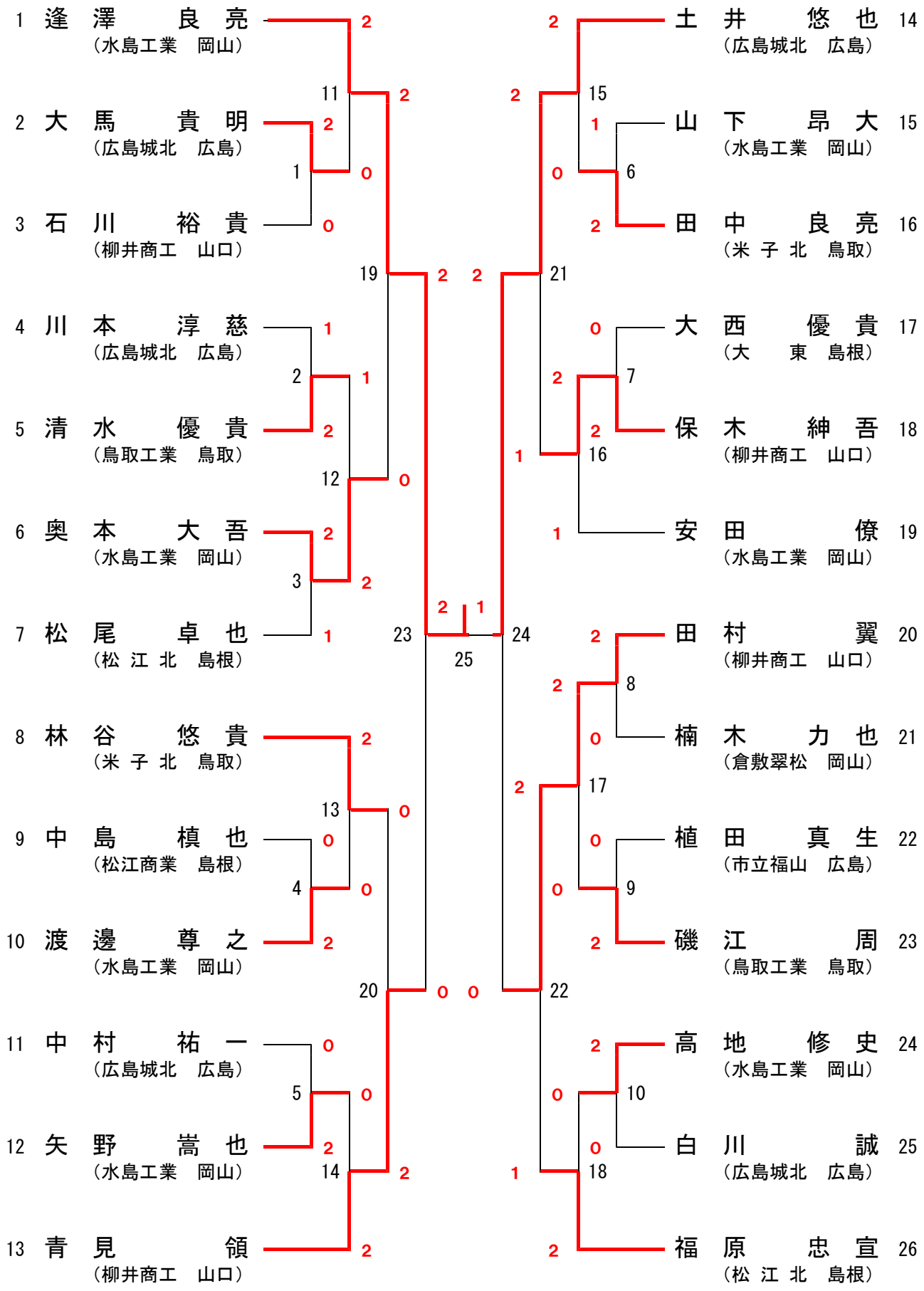
男子シングルス　BS－26