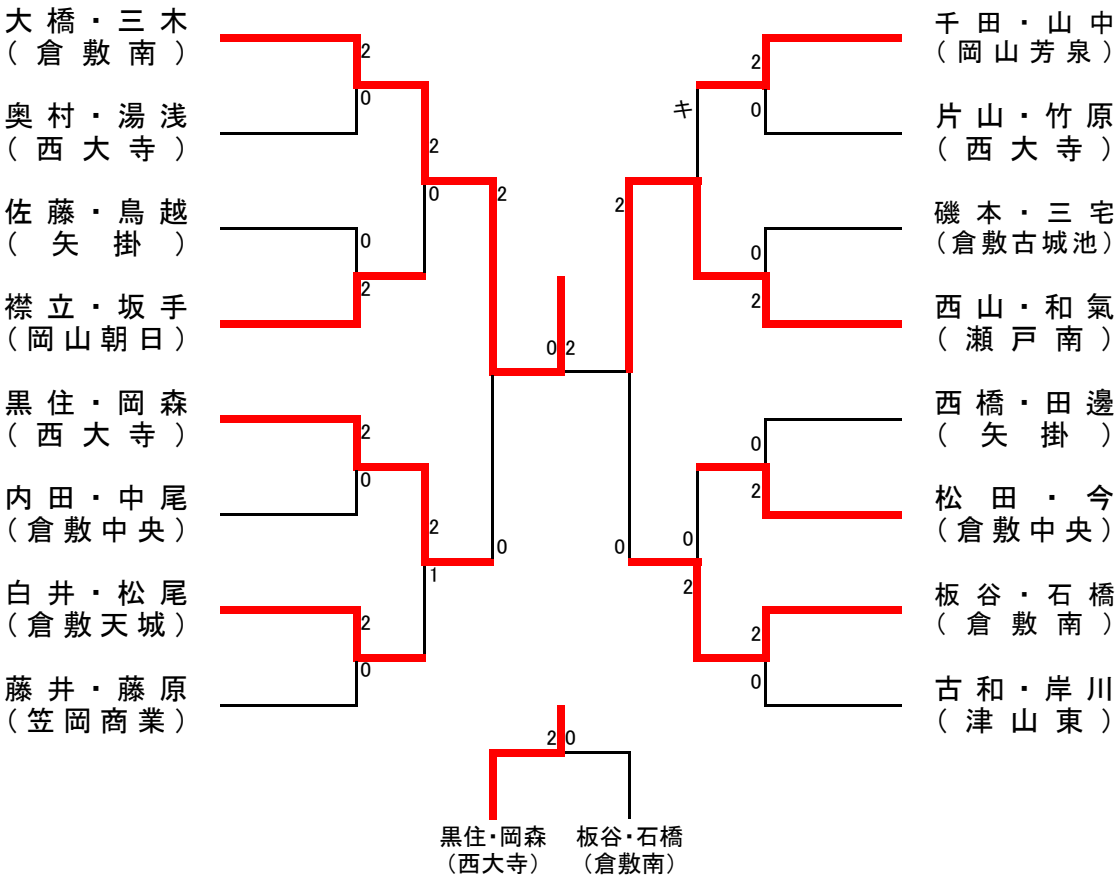女子B級ダブルス【ベスト16以上のみ】