R5 岡山県高等学校総合体育大会
令和5年6月3日（土）
瀬戸町総合運動公園体育館
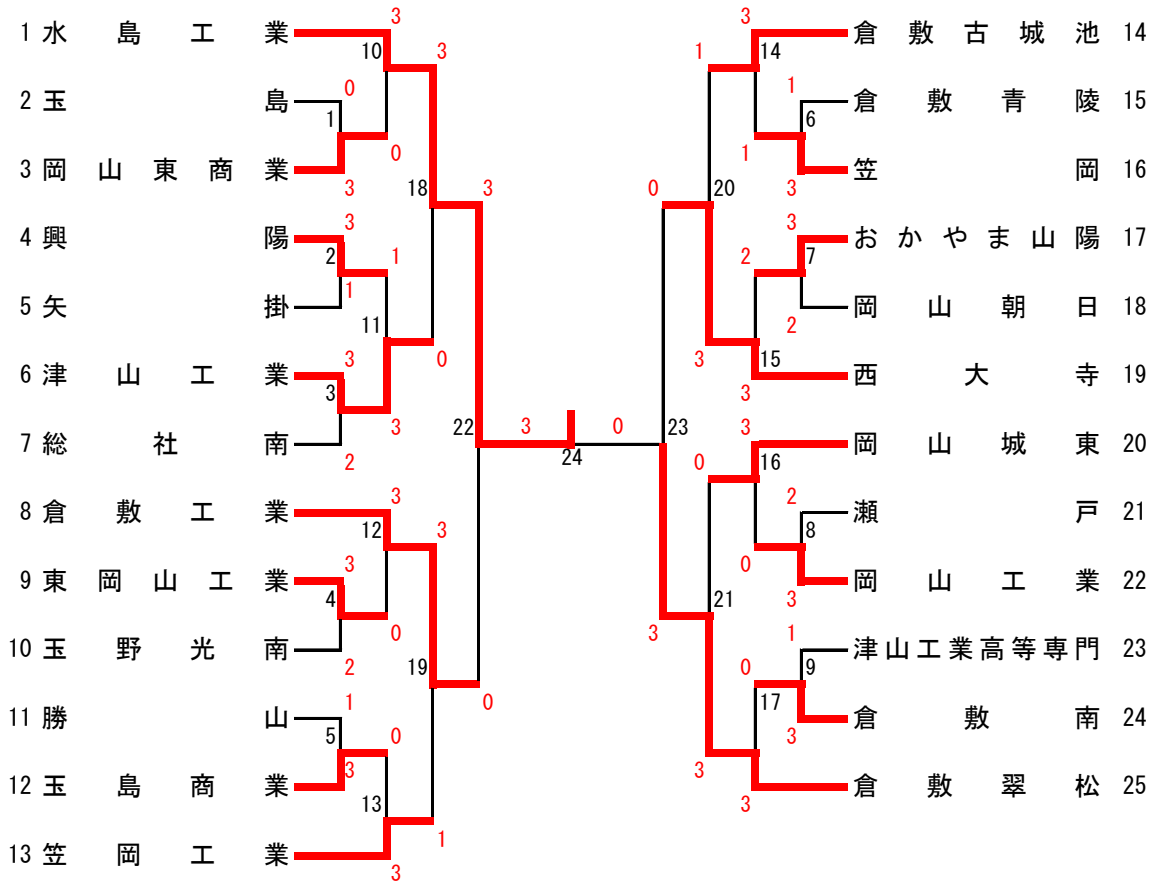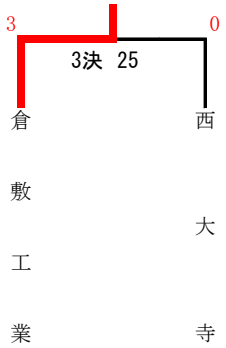
男子 学校対抗戦