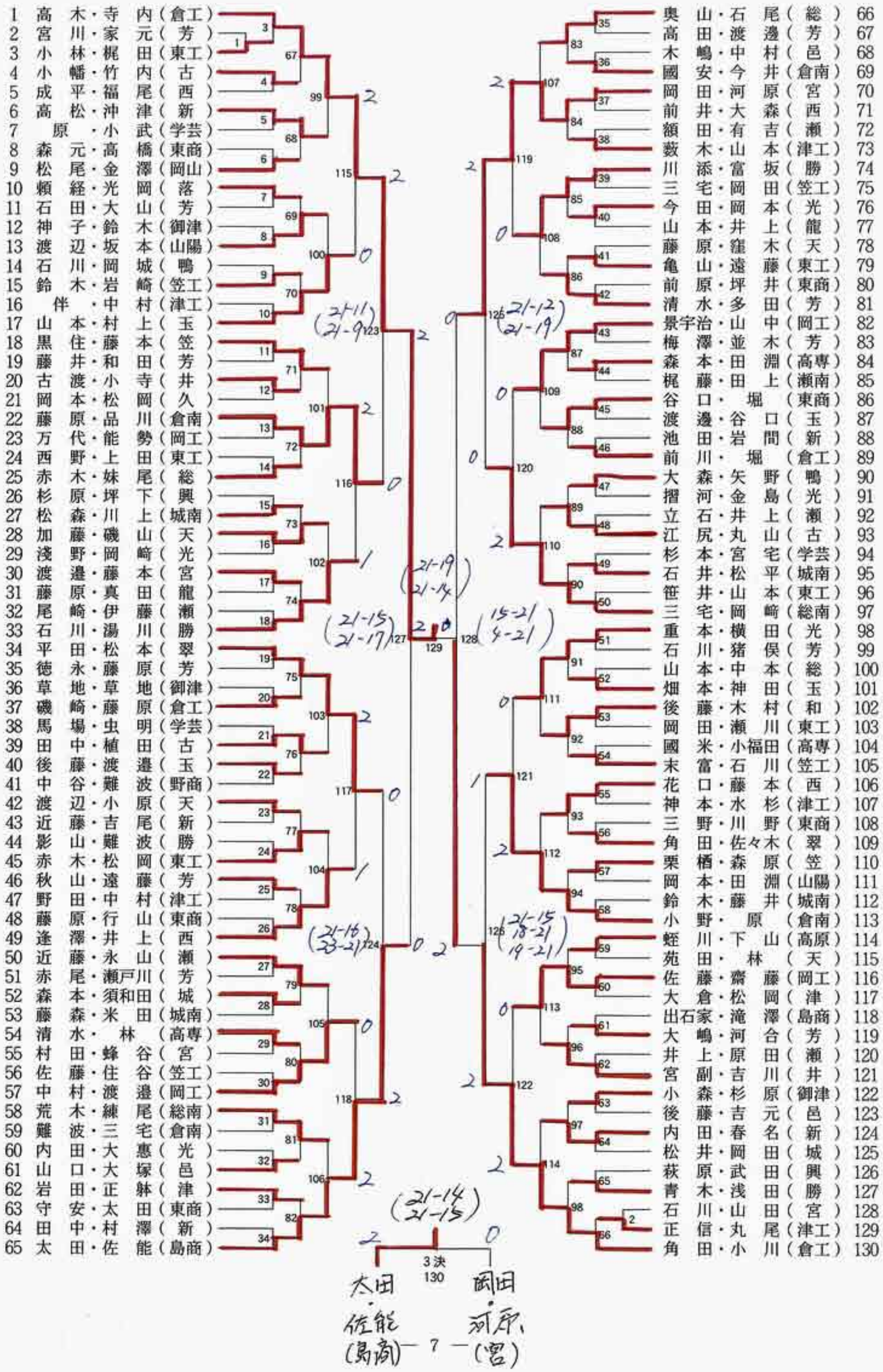男子Ｂ級ダブルス(130)